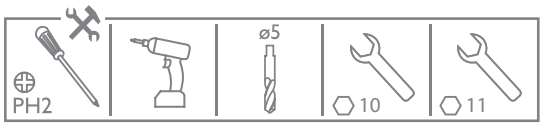

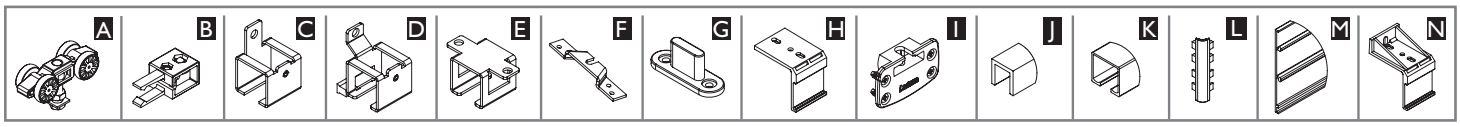

18-40 mm PŁYTA | BOARD	Okucie MP-075/T nr 1178 Hardware MP-075/T nr 1178	Mocowanie do sufitu Fastening to ceiling	Mocowanie do ściany Fastening to wall
	Liczba skrzydeł / Quantity of doors	n = 1	n = 1
	Wysokość płyty hP / Board height hP [mm]	hP=H-60	hP=H+38

Okucie PBB-075 nr 1180 Hardware PBB-075 nr 1180	Mocowanie do sufitu Fastening to ceiling	Mocowanie do ściany Fastening to wall
Liczba skrzydeł / Quantity of doors	n = 1	n = 1
Wysokość płyty hP / Board height hP [mm]	hP=H-54	hP=H+58

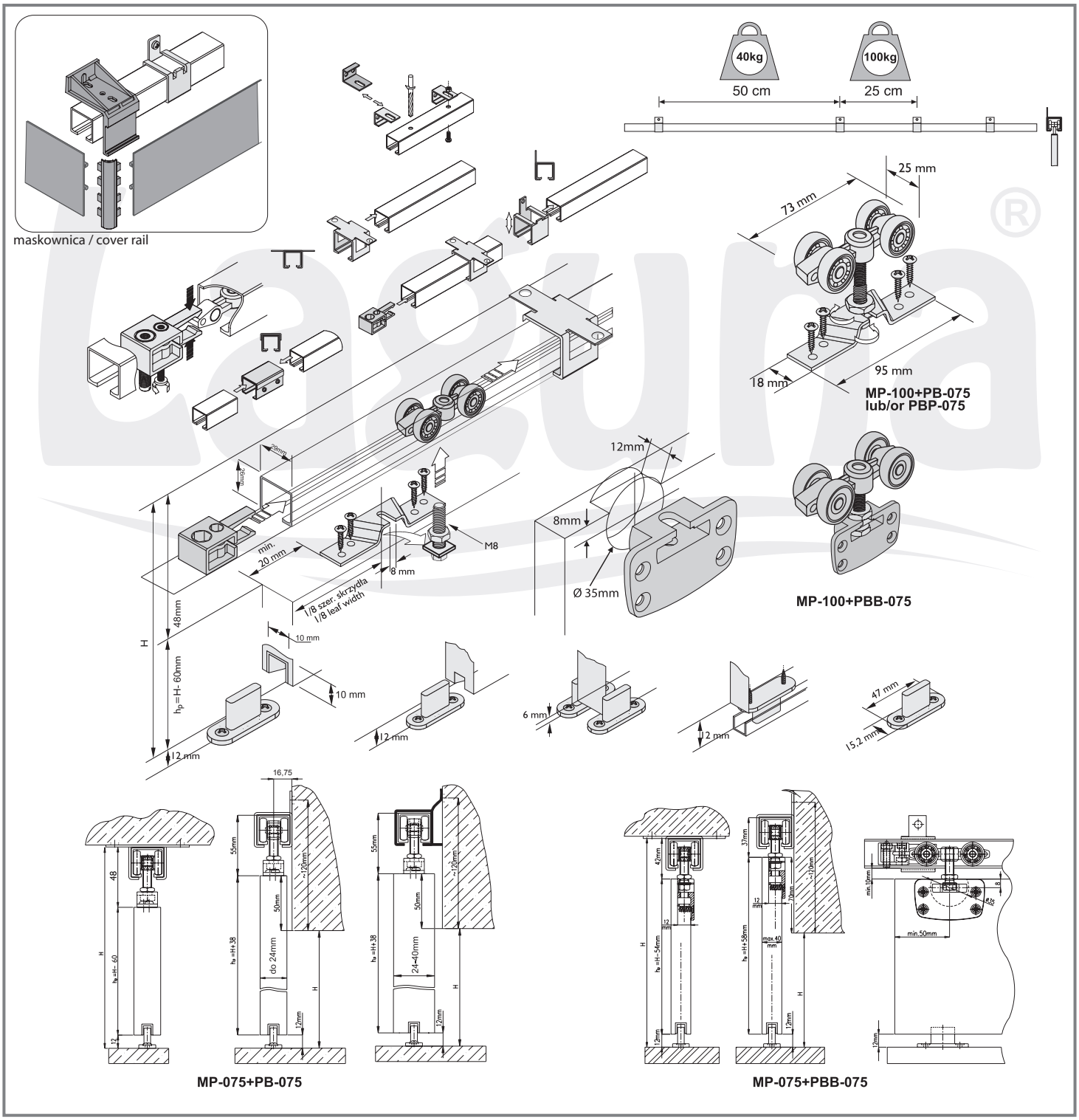

Producent zastrzega sobie prawo dokonywania zmian wymiarów, kolorów, opisów we wszystkich produktach bez wcześniejszego zawiadomienia i podania przyczyny.
Producer has the rights to change the dimensions, colors, instructions in all products without any notice.